附录 C

外形尺寸

机种名称	重量	外形尺寸
VFD007A21A VFD007A23A VFD015A21A VFD015A23A VFD007A43A VFD015A43B	1.55 1.55 1.55 1.55 1.53 1.53 (kg)	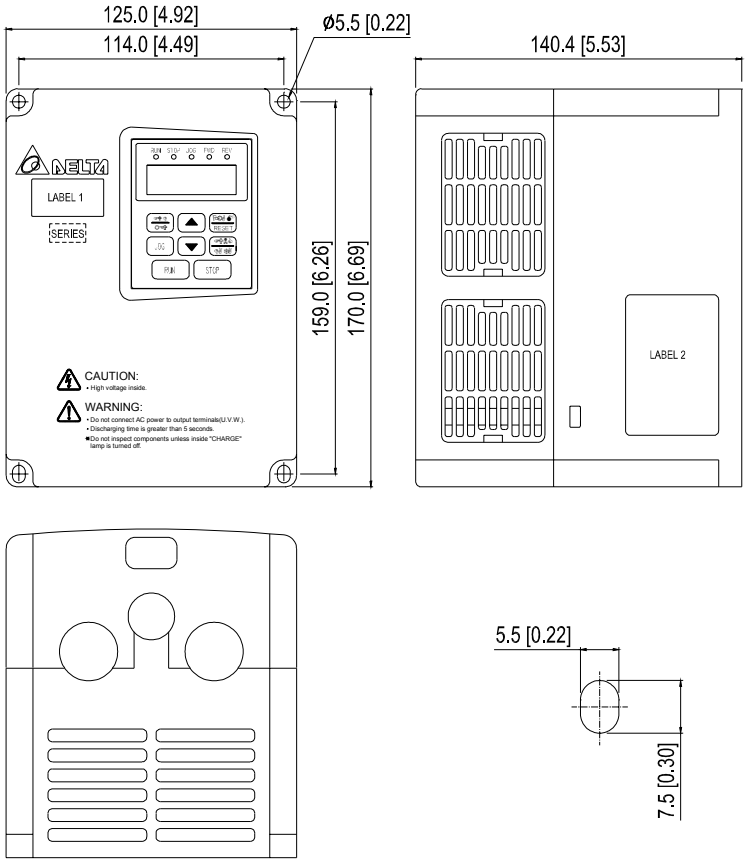
VFD022A21A VFD022A23A VFD037A23A VFD015A43A VFD022A43A VFD037A43A	4.46 4.46 4.53 4.40 4.53 4.53 (kg)	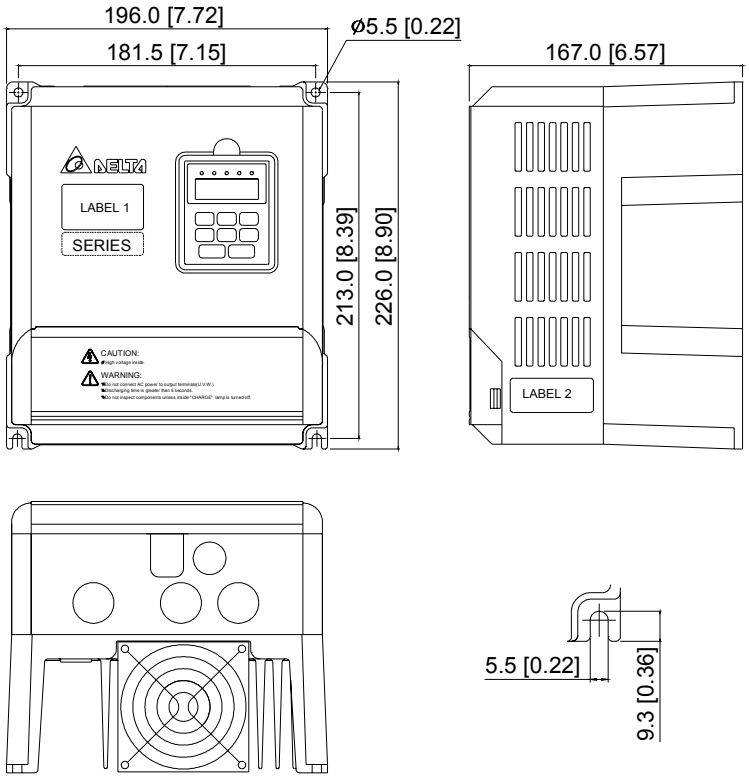

机种名称	重量	外形尺寸
VFD055A23B VFD055A43B VFD075A23B VFD075A43B	7 7 7 7 (kg)	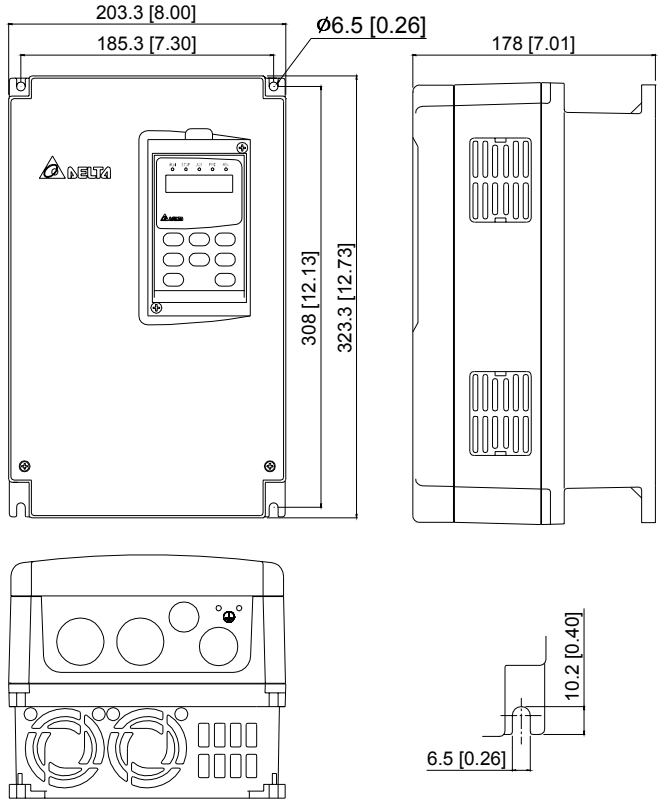
VFD110A23A VFD110A43A VFD150A23A VFD150A43A VFD185A23A VFD185A43A VFD220A23A VFD220A43A	10 10 10 10 10 10 10 10 (kg)	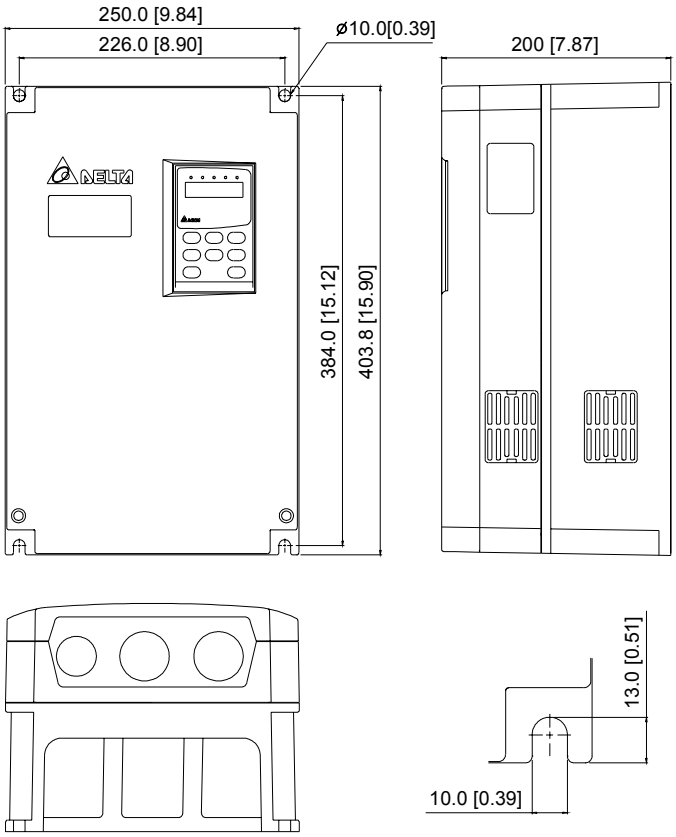

机种名称	外形尺寸
LC-A05E	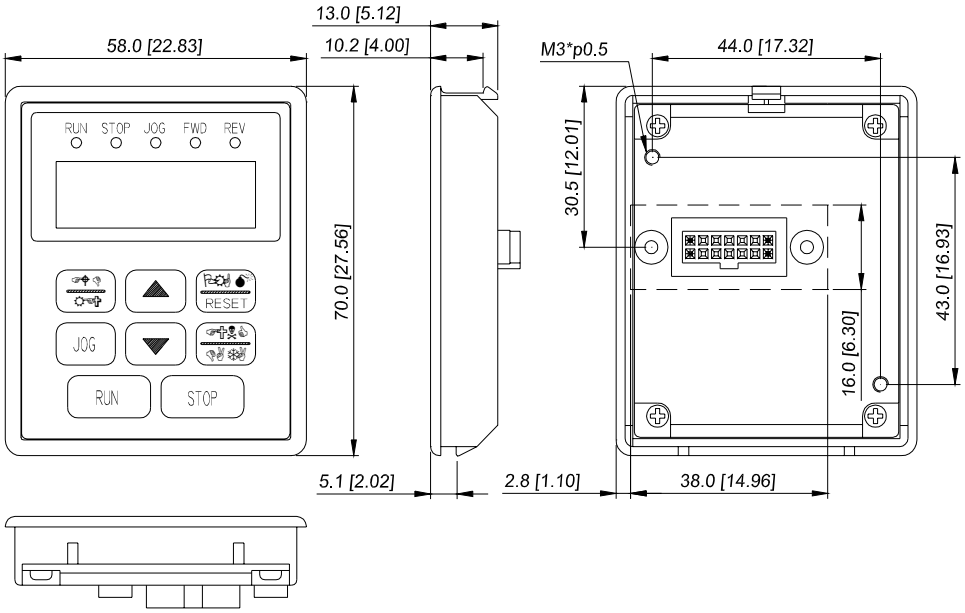
LC-A10E	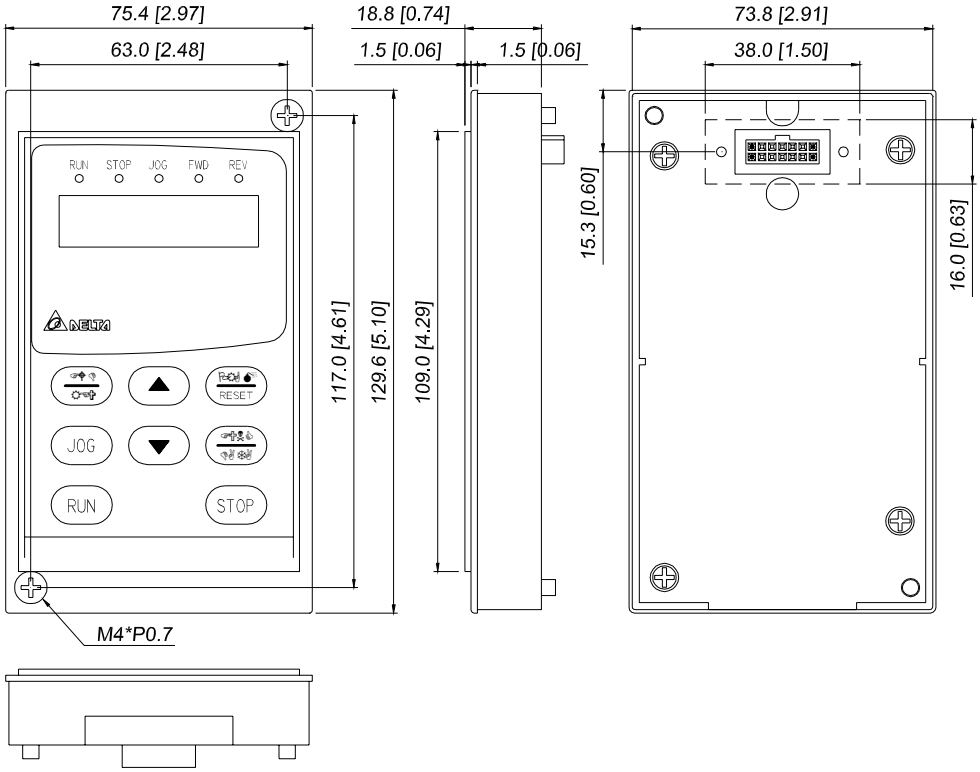

机种名称	外形尺寸
RC-01	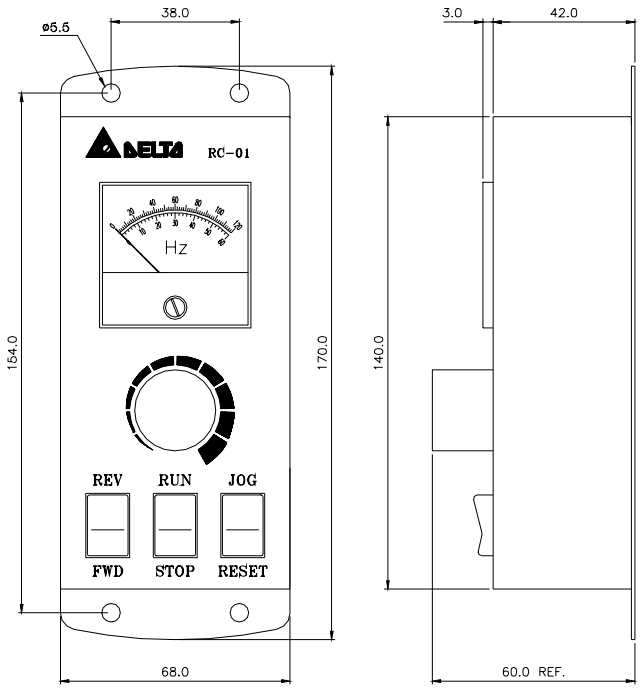
EG10A	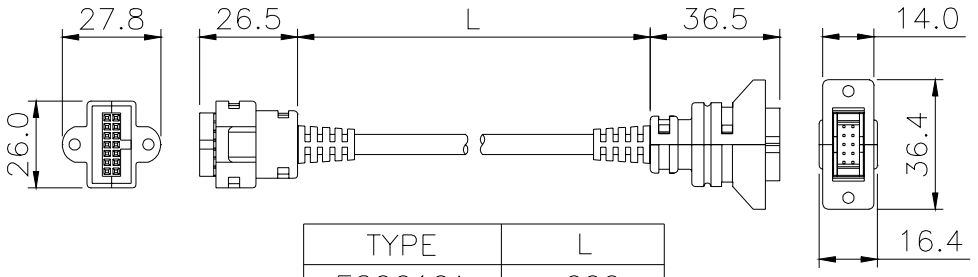 TYPE | L EG0610A | 600 EG1010A | 1000 EG2010A | 2000 EG3010A | 3000 EG5010A | 5000

机种名称	外形尺寸

MVR120/200 BRXXXXXXX

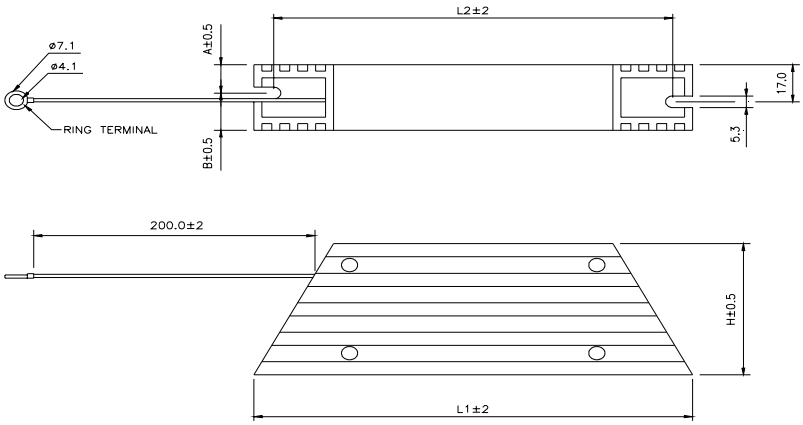

TYPE	L1	L2	H	A	B	MAX. WEIGHT (g)
MVR050W120	165	150	40	8.0	12.0	240
MVR080W120	165	150	40	8.0	12.0	240
MVR200W120	165	150	40	8.0	12.0	240
MVR050W200	165	150	40	15.0	15.0	460
MVR080W200	165	150	40	15.0	15.0	460
MVR200W200	165	150	40	15.0	15.0	460
BR200W040	165	150	40	13.0	17.0	460
BR200W070	165	150	40	13.0	17.0	460
BR200W150	165	150	40	13.0	17.0	460
BR200W250	165	150	40	13.0	17.0	460

MHR120 BRXXXXXXX

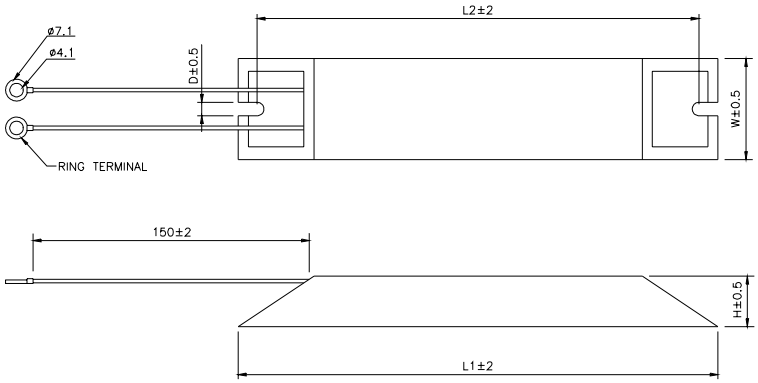

TYPE	L1	L2	H	D	W	MAX. WEIGHT (g)
MHR200W120	165	150	20	5.3	40	240
MHR400W120	165	150	20	5.3	40	240
BR080W200	140	125	20	5.3	60	160
BR080W750	140	125	20	5.3	60	160
BR300W070	215	200	30	5.3	60	750
BR300W100	215	200	30	5.3	60	750
BR300W250	215	200	30	5.3	60	750
BR300W400	215	200	30	5.3	60	750
BR400W150	265	250	30	5.3	60	930
BR400W040	265	250	30	5.3	60	930

机种名称	外形尺寸
MHR500 BRXXXXXXX	

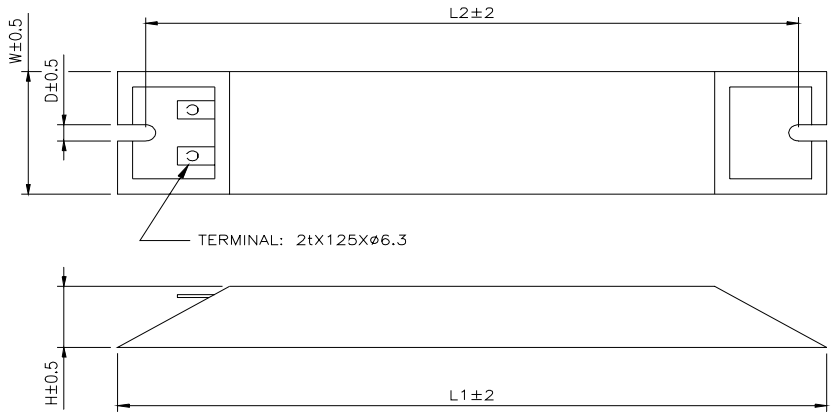

TYPE	L1	L2	H	D	W	MAX. WEIGHT (g)
MHR025W500	335	320	30	5.3	60	1100
MHR050W500	335	320	30	5.3	60	1100
MHR100W500	335	320	30	5.3	60	1100
BR500W030	335	320	30	5.3	60	1100
BR500W100	335	320	30	5.3	60	1100
BR1K0W020	400	385	50	5.3	100	2800
BR1K0W075	400	385	50	5.3	100	2800